FIXTURLASER İLE EKSPRES KAPLİN AYARI

FİXTURLASER GO İLE SADECE AYARLAYIN

GO
EXPRESS ALIGNMENT BY FIXTURLASER



FIXTURLASER İLE HIZLI KAPLİN AYARI

FIXTURLASER GO ile sadece ayar yapın.

Niçin karmaşık aletler?Mastar, komparatör ve diğer eski geleneksel yöntemlerle çalışmak yerine, lazerli sistemlerin kullanılması günlük çalışma hayatınızı hergün daha da kolaylaştırmaktadır. Fixturlaser' den lazer kullanarak yapılan kaplin ayar sistemlerinde gelinen son nokta ekspres ayar da **Fixturlaser GO** ürünüdür. Makina servis ömrünün daha uzun olması için karışık olmayan ayar sistemleri bütün profesyonel bakım personelini içindir.

Fixturlaser GO ile ölçme ve Ayarlama

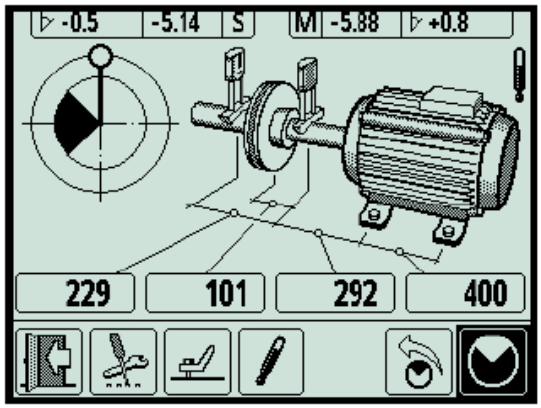

ÖLÇ

Bağlantı parçaları yerine bağlanır ve bütün mesafeler girilmiş ise siz ölçüm noktalarından değer almaya hazırsınız. Sistem üç okuma noktasına ihtiyaç duymaktadır ve her okuma noktası arasında da 45 derece açı olmalıdır.Dönme noktaları için rehber siyah ve beyaz alanları gösterir ve bu size değer almak için alanın uygun olup olmadığını gösterir.

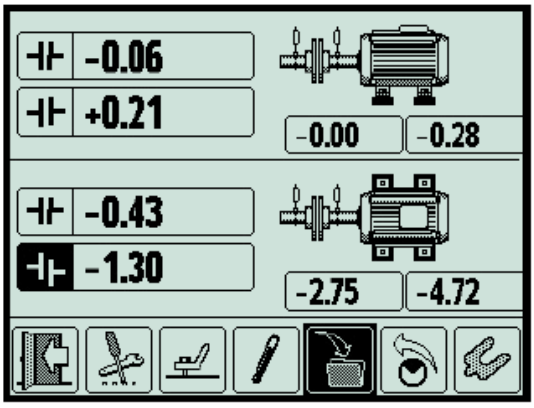

SONUÇLAR

Ölçüm sonuçlarının ekranı size yatay ve dikey yönler için kaplin değerleri ve ayak değerlerini göstermektedir.Sonuçların yazıldığı alanlar sembollerle zenginleştirilmiştir. Bu semboller size ve/veya parallel kaçıklıktan dolayı oluşan hataları gösterir.

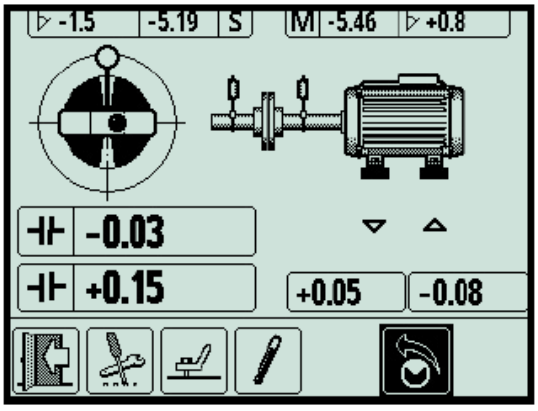

DİKEY AYAR

Ayara başlamak için, dikey ayarlar için şaftınızı saatin 12 veya 6 pozisyonuna getirmelisiniz. Açı rehberi size doğru pozisyon için yardım edecektir. Makinaya şimleme yapılır iken canlı değerler görülecek makinanızın toleransta olup olmadığını gösterecektir. Ayrıca makina ayaklarında görülen oklar makinanızın hangi yöne taşınması gerektiğini gösterecektir.

FIXTURLASER İLE HIZLI KAPLİN AYARI

YATAY AYAR



Yatay yönde ayar yapmak için şaftı saatin 3 veya 9 olduğu pozisyona çevirmeliyiz. Bunun için yine açı rehberi size doğru pozisyonu bulmanıza yardımcı olacaktır. Açısal ve paralel kaçıklık değerlerimizin her ikiside toleranslara gelinceye kadar makinamızı hareket ettirmeliyiz.Burada bulunan oklar tekrar bizim hangi yönü seçececiğimize yardımcı olacaktır. Ayar işleminizi tamalamak için şaft 12 veya 6 pozisyonuna tekrar alarak makina ayarınızın toleransta olup olmadığını kontrol edin.Sonucu onaylamak için ölçümünüzü tekrar yapın.

Fixturlaser GO Özellikleri

Onun pekçok özelliği yenilikçi Fixturlaser XA sisteminden adapte edilmiş olup, bu özellikler sayesinde ön ayar yapılma süresi için harcanan zamanı, ölçümlerin kaydedilmesini, gerçek ayar yapılmasını, ölçümün tekrar yapılarak yapılan ayarın doğruluğun kesinleşmesini ve son olarak ölçüm bilgisinin dökümantasyon yapılması için harcanan zamanları azaltmıştır.



Önceden montajlı parçaları ile montaj ve kutulama hızı artmıştır. Sistemin kullanımı ikonlara dayalıdır, Fixturlaser ticari markasını taşımaktadır ve sistemimiz 15 yıldan fazladır kullanılmaktadır.

Fixturlaser GO





Ölçümlerin PC' ye aktarılması ekranın bir USB kablosu yardımıyla PC' ye bağlanması ile gerçekleştirilmektedir.Ekran kablo ile bağlandığında PC' de hafıza kartı gibi görecek ve kolaylıkla oradaki bilgiler PC' ye transfer edilecektir.

FIXTURLASER İLE HIZLI KAPLİN AYARI

CCD teknolojisi kullanılarak ölçüm yapan extra geniş dedektörler (30mm) sayesinde ön kaba ayar yapılmasını gereksiz kılmaktadır. Bu özellik ölçüm hassasiyetini arttırmakta, günışığında bile çalışılmasına, ışığı sönümlediği için, olanak tanımaktadır.



Çizgi lazer CCD ile birleşti lazer ayarını öncekinden daha kolay hale getirdi. Ölçüm ünitesi kenarlarda bile daima doğru ölçüm pozisyonunda kalabilmektedir ve alıcı ünitenin dikey ayarlaması da kolay gevşetilebilip sıkılabilmesi ile kolayca yapılabilmektedir.

Üç Led Işığı ekran ünitesi üzerinde bulunmaktadır ve kaplin toleransta ise yeşil, toleransın iki katı değerde ise sarı ve toleransın iki kat dışında ise kırmızı yanmaktadır.



Teknik Özellikleri:

FIXTURLASER GO-KOMPLE SİSTEM

Ağırlık	: 6,8 kg(Standart parçalar ile)
Saklama Sıcaklığı	: -20 ile 70 derece arası

ÇANTA

Malzeme	: Darbeye dayanıklı ABS plastik
Sızdırmazlık	: Toz, su (5mt) ve hava kompense valfli
Düşme Testi	: 3 mt.
Ölçüler	: 400 X 320 X 170 mm

FIXTURLASER İLE HIZLI KAPLİN AYARI

EKRAN ÜNİTESİ

Malzeme	: Darbeye dayanıklı ABS plastik
Çalışma Sıcaklığı	: -10 ile 50 derece arası
Saklama Sıcaklığı	: -20 ile 70 derece arası
Ağırlık	: 0,7 kg
Ölçüler	: 205 X 116 x 56 mm
Koruma Sınıfı	: IP 54
Flash Hafıza	: 4 Mb
Ekran Ölçüsü	: 80 X 60 mm
Arayüz	: Klavye Üzerinde
Bağlantılar	: 2 RS-485, 1 USB
Güç	: 3 X 1,5V LR-14 © Alkaline Pil
Çalışma Süresi	: Sürekli çalışmada 15 saat

ÖLÇÜM ÜNİTELERİ

Malzeme	: Alüminyum ve TPE kauçuk üzerine ABS plastic kalıplı
Çalışma Sıcaklığı	: 0 ile 50 derece arası
Bağıl Nem	: 10-90 %
Ağırlık	:186 gr
Ölçüler	: 79 X 77 X 33 mm
Koruma Sınıfı	: IP 65
Lazer	: 650 nm Class II
Detektör	: CCD
Detektör Uzunluğu	: 30 mm
Detectör Çözünürlüğü	: 1 mikron
Kablo	: 2 mt, 2 adet
Ölçüm Mesafesi	: 5 metre
Terazi Çözünürlüğü	: 0,1 derece
Terazi Hassasiyeti	: 0,5 derece

Şaft Destekleri

Sabitleme	: V-sabitleme zincir için, genişlik 20 mm
Malzeme	: Alüminyum
Şaft Çapı	: 20-175 mm standart zincir
Uzatma zincirleri ile	:20-450 mm arası
Çubuklar	:4 adet, 160 mm

FIXTURLASER İLE HIZLI KAPLİN AYARI

